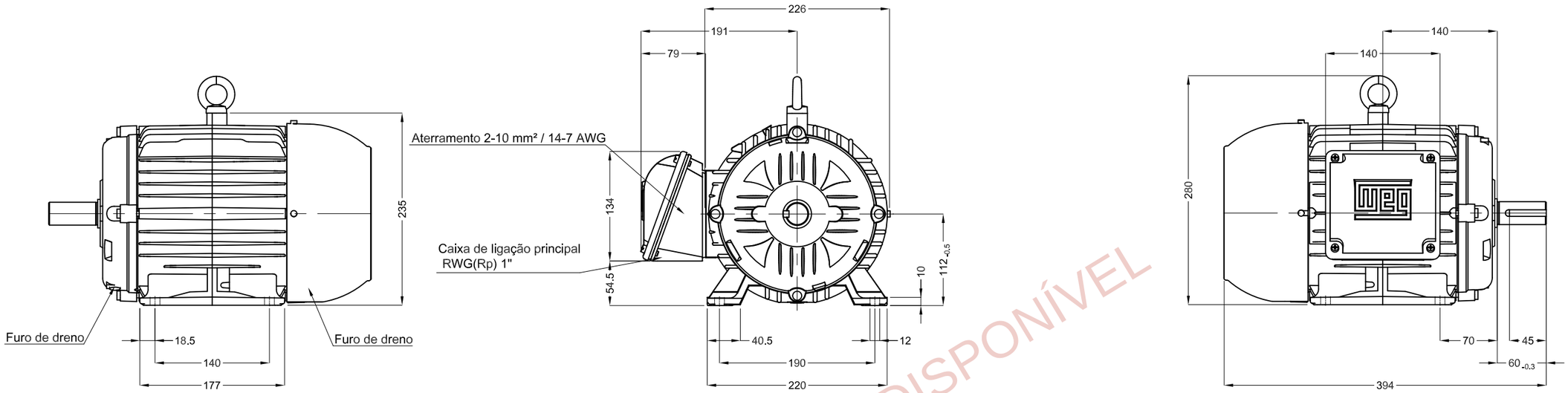

VERSÃO MAIS RECENTE DISPONÍVEL

Ponta de eixo dianteira

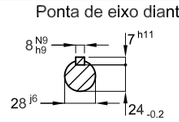

Cor RAL 5009

Plano de pintura 207A

Forma construtiva B3D

5.5 kW (7.5 HP-cv) 02 Polos 60 Hz | A

ECM	LOC	RESUMO MODIFICAÇÃO	EXECUTADO	VERIFICADO	LIBERADO	DATA	VER
			HYBRISUSER				00

EXECUTOR	HYBRISUSER
VERIFICADOR	
LIBERADOR	
DATA LB.	

MOTOR TRIF. W22 IE2
CARCAÇA 112M IP55 TFVE

PREVIEW

WDD 00

FOLHA /

Dimensões em mm

A3

Propriedade da WEG. Proibida reprodução sem autorização prévia.