SIEMENS

## Ficha técnica 3SU1001-3AB66-0AN0

Siemens EcoTech

tecla dupla iluminada, 22 mm, redondo, plástico, branco: Seta para cima, branco: Seta para baixo, botões de pressão, plano

| | |
|---|---|
| **nome da marca do produto** | SIRIUS ACT |
| **designação do produto** | Interruptor de pressão duplo |
| **versão do produto** | Elemento de acionamento / sinalização |
| **designação do tipo de produto** | 3SU1 |
| **linha de produtos** | plástico, preto, 22 mm |
| **Caixa** | |
| **número de centros de controle** | 1 |
| **Actuador** | |
| **versão do elemento de acionamento** | Botões de pressão, planos, iluminados |
| **modo de funcionamento do elemento de acionamento** | tecla com retorno |
| **expansão do produto opcional** | |
| ● fonte de luz | Si |
| ● módulo de contatos | Si |
| cor do elemento de acionamento | branco / branco |
| **material do elemento de acionamento** | plástico |
| **forma do elemento de acionamento** | oval |
| **marcação do elemento de acionamento** | Seta para cima, seta para baixo |
| **Anel frontal** | |
| **componente do produto anel frontal** | Si |
| **versão do anel frontal** | Standard |
| **material do anel frontal** | plástico |
| **cor do anel frontal** | preto |
| **Dados técnicos gerais** | |
| **grau de proteção IP** | IP66, IP67, IP69(IP69K) |
| **grau de proteção NEMA** | 1, 2, 3, 3R, 4, 4X, 12, 13 |
| **resistência ao choque** | |
| ● **de acordo com IEC 60068-2-27** | meia onda sinusoidal 15 g / 11 ms |
| ● para aplicações ferroviárias de acordo com EN 61373 | categoria 1, classe B |
| **resistência à vibração** | |
| ● **de acordo com IEC 60068-2-6** | 10 ... 500 Hz: 5 g |
| ● para aplicações ferroviárias de acordo com EN 61373 | categoria 1, classe B |
| **frequência de manobra máximo** | 3 600 1/h |
| **durabilidade mecânica (ciclos de operação) típica** | 2 000 000 |
| **identificação de referência de acordo com IEC 81346-2:2009** | S |
| **Diretiva RSP (Data)** | 10/01/2014 |
| **Peso líquido por ME** | 27 g |


Reservado o direito a alterações
© Copyright Siemens

| Condições ambientais | |
|---|---|
| **temperatura ambiente** | |
| ● durante operação | -25 ... +70 °C |
| ● durante o armazenamento | -40 ... +80 °C |
| categoria ambiental durante operação de acordo com IEC 60721 | 3M6, 3S2, 3B2, 3C3, 3K6 (com uma umidade do ar relativa de 10 ... 95%) |

| Montagem/ Fixação/ Dimensões | |
|---|---|
| **altura** | 57,9 mm |
| **largura** | 29,9 mm |
| **forma da abertura de montagem** | redondo |
| **diâmetro de montagem** | 22,3 mm |
| **tolerância positiva do diâmetro de montagem** | 0,4 mm |
| **altura de montagem** | 14,4 mm |
| **largura de montagem** | 29,9 mm |
| **profundidade de montagem** | 25,7 mm |

| Homologações certificados | |
|---|---|
| declaração ambiental de produto | |
| ● Potencial de Aquecimento Global [CO2 eq] / durante fabricação | 0.566 kg |
| ● Potencial de Aquecimento Global [CO2 eq] / durante operação | 0.235 kg |
| ● Potencial de Aquecimento Global [CO2 eq] / após final da vida útil | -0.0145 kg |
| ● Potencial de Aquecimento Global [CO2 eq] / total | 0.787 kg |

**Environment**

Siemens EcoTech

Environmental Confirmations

**General Product Approval**

EG-Konf.

**General Product Approval**

**Test Certificates**

Type Test Certificates/Test Report

**Maritime application**

BUREAU VERITAS

Lloyd's Register LRS

PRS

RINA

**other**

产品合格 QC PASS

Confirmation

## Outras informações

**Informações sobre a embalagem**
Informações sobre a embalagem
**Information for data generation and storage**
https://support.industry.siemens.com/cs/ww/en/view/109995012
**Information- and Downloadcenter (catálogo, brochuras,…)**
https://www.siemens.com/ic10
**Industry Mall (encomendar online)**
https://mall.industry.siemens.com/mall/pt/pt/Catalog/product?mlfb=3SU1001-3AB66-0AN0
**CAx Online Generator**
https://support.automation.siemens.com/WW/CAXorder/default.aspx?lang=en&mlfb=3SU1001-3AB66-0AN0
**Service&Support (manuais, manuais de instruções, certificados, curva característica, FAQs,...)**
https://support.industry.siemens.com/cs/ww/en/ps/3SU1001-3AB66-0AN0
**Base de dados das imagens (fotografias do produto,desenhos de medida em 2D, modelos em 3D, esquemas eléctricos, macros EPLAN... )**
https://www.automation.siemens.com/bilddb/cax_de.aspx?mlfb=3SU1001-3AB66-0AN0&lang=en


Reservado o direito a alterações
© Copyright Siemens

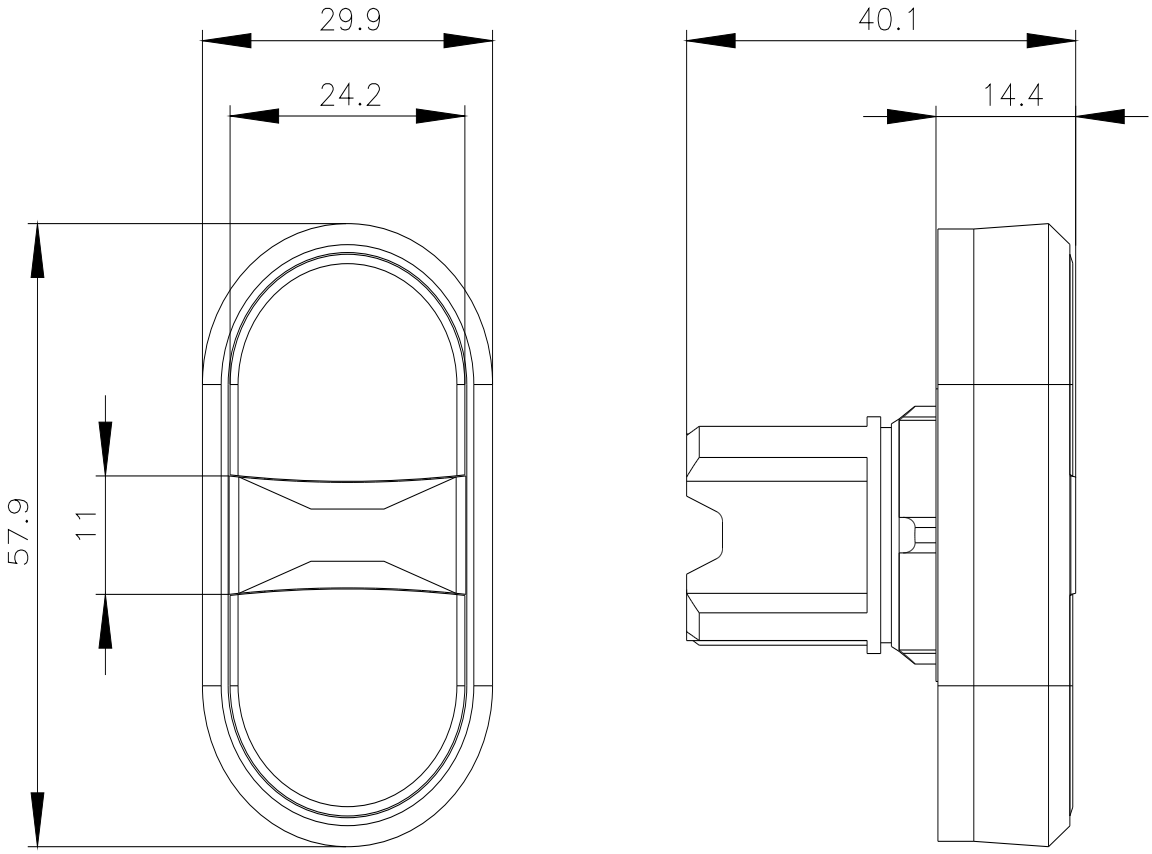


**última alteração:** 04/04/2026


Reservado o direito a alterações
© Copyright Siemens