SIEMENS

Ficha técnica 3VA9473-0JH13

terminal com moldura TS1.5 3 peças 1/0…500 kcmil com tomada de tensão do condutor auxiliar 3 pçs. acessórios para: 3VA53/54; 3VA63/64

Versão	
nome da marca do produto	SENTRON
designação do produto	Terminal com moldura com tomada de tensão 3 peças
versão do produto	tecnologia de conexão
acessório	terminal com moldura
Dados técnicos gerais	
designação / da tomada	TS1.5
versão da conexão elétrica / com terminal de conector de condutor auxiliar	Si
Projeto mecânico	
Peso líquido por ME	491 g
Conexões de acordo com IEC	
secção transversal do condutor conectável	
● para cabos de cobre / encordoado / mínimo	35 mm²
● para cabos de cobre / encordoado / máximo	300 mm²
tipo de secções transversais dos condutores a serem conectados / das barras de cobre laminadas	
● mínimo	2 x 20mm x 1mm, 2 x 24mm x 1mm
● máximo	10 x 20mm x 1mm, 10 x 24mm x 1mm
comprimento sem isolamento	26,5 mm
torque de aperto / em caso de aplicação de cabos de cobre	
● encordoado	35 - 95 mm²: 16 Nm; 120 - 300 mm²: 28 Nm
● de fio fino	35 - 95 mm²: 16 Nm, 120 - 240 mm²: 28 Nm
● de fio fino / com tratamento de terminal de condutor isolado	35 - 95 mm²: 16 Nm, 120 - 240 mm²: 28 Nm
Conexões de acordo com UL	
temperatura permitida / do condutor conectável / de acordo com UL 486A-486B	75 °C
comprimento sem isolamento	1,05 in
secção transversal do condutor conectável	
● para cabos de cobre / encordoado / mínimo	1/0 AWG
● para cabos de cobre / encordoado / máximo	500 kcmil
torque de aperto / em caso de aplicação de cabos de cobre	
● encordoado	1/0 - 4/0: 140 lb-in; 250 -500 kcmil: 248 lb-in
Certificados	

General Product Approval	Maritime application

Reservado o direito a alterações
© Copyright Siemens

Environment

Environmental Confirmations

Environmental Confirmations

Outras informações

Informações sobre a embalagem
Informações sobre a embalagem
Information for data generation and storage
https://support.industry.siemens.com/cs/ww/en/view/109995012
Information- and Downloadcenter (Catalogs, Brochures,…)
https://www.siemens.com/lowvoltage/catalogs
Industry Mall (Online ordering system)
https://mall.industry.siemens.com/mall/pt/pt/Catalog/product?mlfb=3VA9473-0JH13
Service&Support (Manuals, Certificates, Characteristics, FAQs,...)
https://support.industry.siemens.com/cs/ww/pt/ps/3VA9473-0JH13
Image database (product images, 2D dimension drawings, 3D models, device circuit diagrams, ...)
https://www.automation.siemens.com/bilddb/cax_en.aspx?mlfb=3VA9473-0JH13
CAx-Online-Generator
https://www.siemens.com/cax
Tender specifications
https://www.siemens.com/specifications

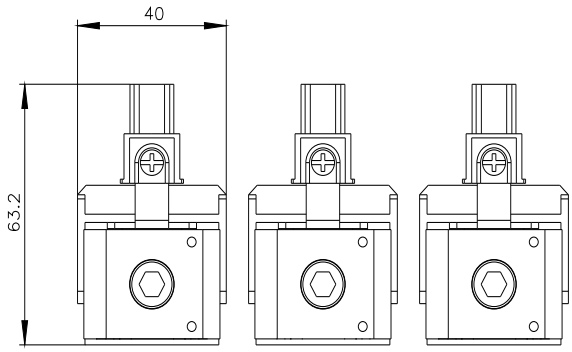

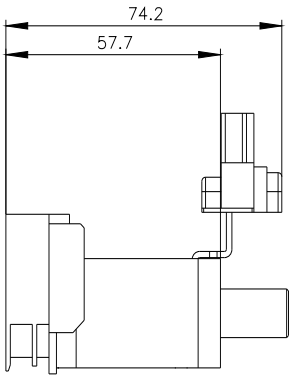

última alteração: 06/04/2026

Reservado o direito a alterações
© Copyright Siemens

Reservado o direito a alterações
© Copyright Siemens