SIEMENS

Ficha técnica 3WL1225-2EB32-4GN8-Z K07+S07

disjuntor de potência de montagem fixa de 3 polos, tamanho da estrutura 2, IEC In=2500A até 690V, CA 50/60Hz Icu=66kA a 500V conexão da parte traseira horizontal disparador de sobrecorrente ETU 45 proteção ajustável LSIN 0,4-1 in com barramento Cubicle opc.: com. /função de med/falta contra a terra/ ZSS com acionamento manual/moto com armazenamento motor de acionamento CA 50/60Hz 208-240V e/ou CC 220-250V recuperação CA 50/60Hz 230V, CC 220V com 1.disparador auxiliar disparador de tensão "F", F1 CA 50/60Hz 230V/DC 220V, funcionamento contínuo com 2.disparador auxiliar "R", F3 subtensão, indisp. CA 208-240V, CC 220-250V 5NA+3NF K07= contato de sinalização de disparo, 1CI impossível com opção F02 S07= dispositivo de fechamento na posição desligada com 4 fechaduras em arco (fusíveis desligados/função seccionadora) condições de seccionamento IEC 60947-2

Versão	
versão do produto	IEC 60947-2
versão do elemento de acionamento	Botão de pressão
versão do comando de avanço	acionamento manual/motorizado com pedido mecânico e elétrico
versão do comando de avanço / acionamento do motor	Si
versão do disparador de sobrecorrente	ETU45B
Dados técnicos gerais	
quantidade de polos	3
tamanho do disjuntor	2
categoria de utilização	B
Tensão	
tensão de isolamento / valor nominal	1 000 V
tensão de serviço	
● em CA / em 50/60 Hz / valor nominal	690 V
Classe de proteção	
grau de proteção IP	IP20
grau de proteção IP / do lado frontal	IP20
função de proteção do disparador de sobrecorrente	LSIN
Dissipação	
potência dissipada [W]	
● em valor nominal de corrente / em CA / em estado operacional quente / por ponto de ligação	90 W
● máximo	270 W
Circuito principal	
frequência de operação	
● 1 / valor nominal	50 Hz
● 2 / valor nominal	60 Hz
Circuito auxiliar	
número de NF / para contatos auxiliares	3
número de NA / para contatos auxiliares	5
Adequação	
aptidão para aplicação	Protecção de instalação / motor
Os parâmetros ajustáveis	
valor de resposta ajustável da corrente (Ir) / do disparador L / em curva característica de tempo de ativação de corrente de I4t	
● mínimo	1 000 A
● máximo	2 500 A
valor de resposta ajustável da corrente / do disparador de sobrecarga dependente da corrente / valor inicial	1 000 A
Detalhes do produto	
componente do produto	
● **sinalizador de disparo**	Si
● disparador de tensão	Si

Reservado o direito a alterações
© Copyright Siemens

● disparador de subtensão	Si
versão do contato auxiliar	5 CF + 3 CA
expansão do produto / opcional / acionamento do motor	No
Função do produto	
função do produto	
● proteção de aterramento	No
● detecção de falta de fases	Si
Display e operação	
versão da indicação	sem indicação
Curto-circuito	
capacidade de interrupção da corrente de curto-circuito de serviço (Ics)	
● em 415 V / valor nominal	66 kA
● em 500 V / valor nominal	66 kA
● em 690 V / valor nominal	50 kA
capacidade de interrupção da corrente limite de curto-circuito (Icu)	
● em 415 V / valor nominal	66 kA
● em 500 V / valor nominal	66 kA
● em 690 V / valor nominal	50 kA
Conexões	
disposição da conexão elétrica / para circuito principal	ligação principal horizontal na parte traseira
versão da conexão elétrica / para circuito principal	conexão de barras
Projeto mecânico	
altura	440,5 mm
largura	460 mm
profundidade	337 mm
tipo de fixação	montagem fixa
Peso líquido por ME	62,6 kg
Condições ambientais	
temperatura ambiente / durante operação	
● mínimo	-20 °C
● máximo	70 °C
temperatura ambiente / durante o armazenamento	
● mínimo	-40 °C
● máximo	70 °C
Outras informações	

Informações sobre a embalagem
Informações sobre a embalagem
Information for data generation and storage
https://support.industry.siemens.com/cs/ww/en/view/109995012
Information- and Downloadcenter (Catalogs, Brochures,…)
https://www.siemens.com/lowvoltage/catalogs
Industry Mall (Online ordering system)
https://mall.industry.siemens.com/mall/pt/pt/Catalog/product?mlfb=3WL1225-2EB32-4GN8-Z K07+S07
Service&Support (Manuals, Certificates, Characteristics, FAQs,...)
https://support.industry.siemens.com/cs/ww/pt/ps/3WL1225-2EB32-4GN8-Z K07+S07
Image database (product images, 2D dimension drawings, 3D models, device circuit diagrams, ...)
https://www.automation.siemens.com/bilddb/cax_en.aspx?mlfb=3WL1225-2EB32-4GN8-Z K07+S07
CAx-Online-Generator
https://www.siemens.com/cax
Tender specifications
https://www.siemens.com/specifications
Curvas características
https://curves.simaris.siemens.com/curves/<mmp_prod_noCOMP="HAUPT"></mmp_prod__no>

Reservado o direito a alterações
© Copyright Siemens

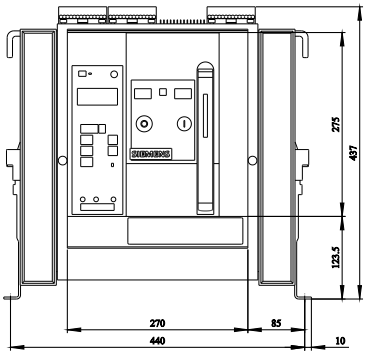

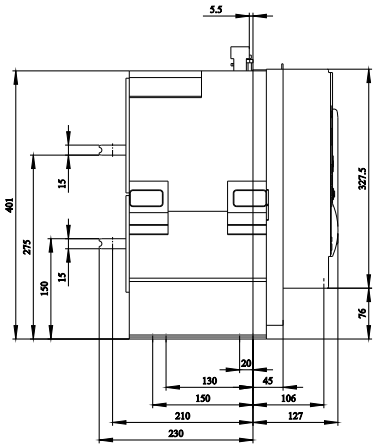

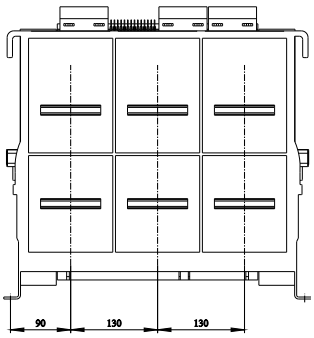

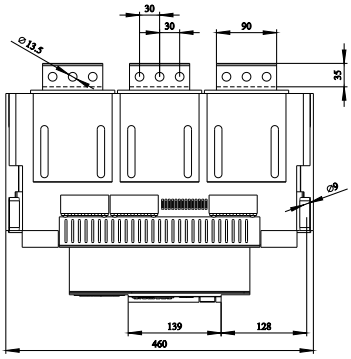

Reservado o direito a alterações
© Copyright Siemens

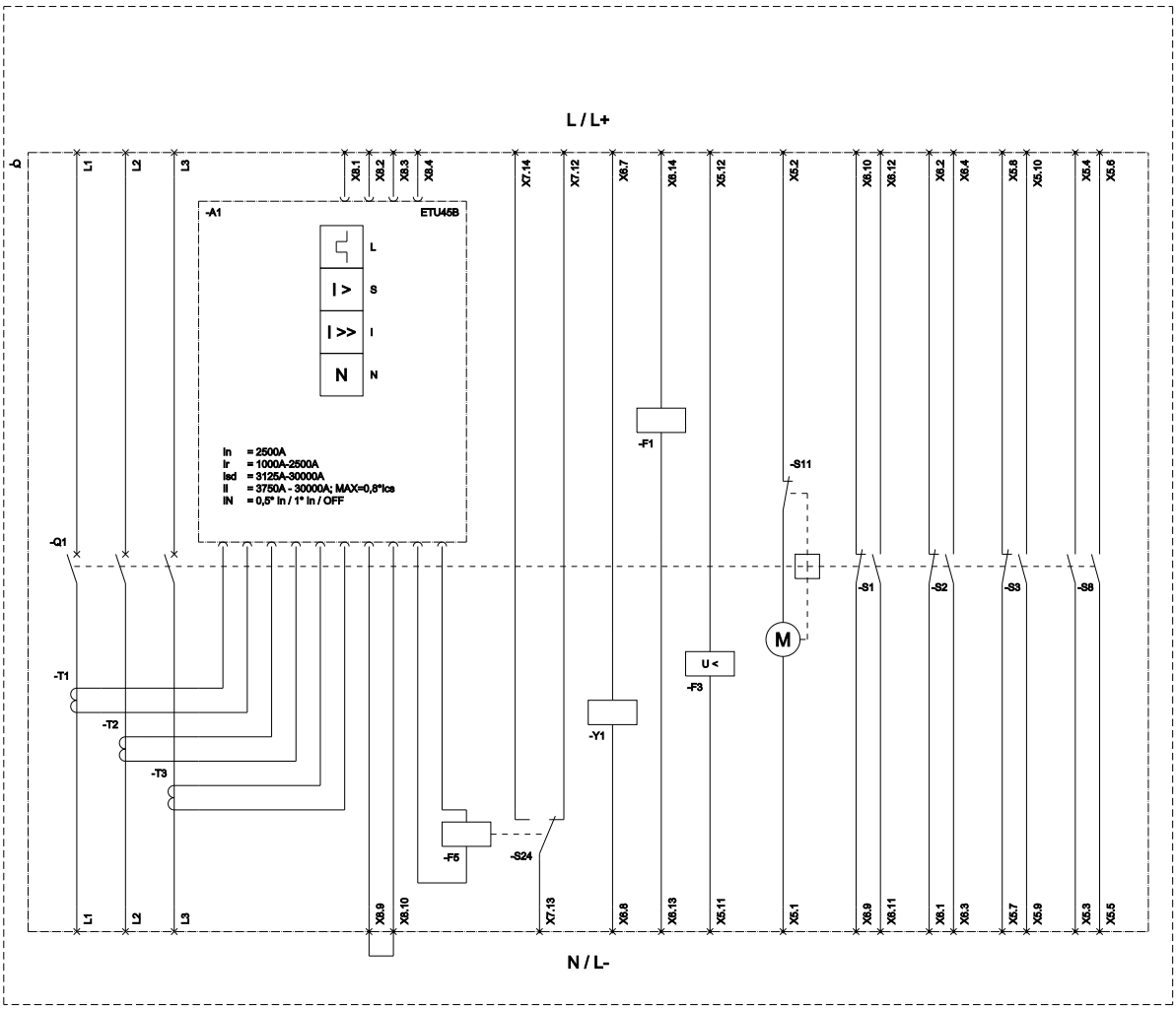

L (Long Time Delay / Überlastschutz); S (Short Time Delay / Kurzschlussschutz, kurzzeitverzögert); I (Instantaneous / Kurzschlussschutz, unverzögert); N (Neutral Protection / Neutralleiterschutz);
S11 (Internal motor shutdown switch, if spring is tensioned / Interner Motorabstellschalter, wenn Feder gespannt); F1 (1st auxiliary release / Erster Hilfsauslöser); F3 (Undervoltage release / Unterspannungsauslöser);
F5 (Maglatch for trip unit / Auslösemagnet); S1 - S8 (Auxiliary switch / Hilfsschalter); S24 (1st trip signalling switch K07 (Reset position) / Erster Ausgelöstmeldeschalter K07 (Reset Position)); Y1 (Closing coil / Einschaltmagnet);

última alteração: 22/04/2026

Reservado o direito a alterações
© Copyright Siemens

Reservado o direito a alterações
© Copyright Siemens